Серия Ротакс Макс
Микро/Мини 2022

Условия выдачи

- **Оплата аренды двигателя;**
- **Оплата топливной смеси перед этапом (до жеребьевки и выдачи двигателей);**
- **Жеребьевка и выдача двигателей будет производиться в четверг;**
- **Подписание акта приемки двигателя (см. слайд № 8 и № 10);**
- **Сдача будет производиться в воскресенье после финального заезда в соответствии с актом приемки-сдачи двигателя;**
- **Подписание акта сдачи двигателя (см. слайд № 8 и № 10).**

Микро - условия оплаты

1. Оплата за 6 этапов – 200 евро за этап, 1 200 евро за сезон.

2. Оплата за 3 этапа – 255 евро за этап, 765 евро за 3 этапа, 1 530 евро за сезон.

3. Оплата за 1 этап – 320 евро за этап, 1 920 евро за сезон.

4. Оплата полной розничной стоимости двигателя в размере 2 325 евро – арендатор получает в собственность следующие комплектующие двигателя FR 125 Micro: топливная система, воздушная система, система охлаждения, система зажигания, катушка зажигания, электронный блок управления, кроме тех, которые выдаются по жеребьевке. Блок двигателя, карбюратор и выхлопную систему, ООО «Авиагамма» обязуется обслуживать и предоставлять арендатору на каждый этап Серии Ротакс Макс 2022 года. По окончании последней гонки сезона, полный комплект двигателя переходит в собственность арендатора.

Оплата производится в рублевом эквиваленте по курсу ЦБ + 1 рубль в день оплаты.

В комплект двигателя не входит: топливная система, воздушная система, система охлаждения, АКБ, система зажигания.

Примечание:

Стоимость аренды двигателя в размере 200 евро за этап (независимо от количества заявленных этапов), предоставляется участникам, которые произведут оплату до 28 января 2022 года.

Мини - условия оплаты

1. Оплата за 6 этапов – 210 евро за этап, 1 260 евро за сезон.

2. Оплата за 3 этапа – 265 евро за этап, 795 евро за 3 этапа, 1 590 евро за сезон.

3. Оплата за 1 этап – 330 евро за этап, 1 980 евро за сезон.

4. Оплата полной розничной стоимости двигателя в размере 2 385 евро – арендатор получает в собственность следующие комплектующие двигателя FR 125 Mini: топливная система, воздушная система, система охлаждения, система зажигания, катушка зажигания, электронный блок управления, кроме тех, которые выдаются по жеребьевке. Бло двигателя, карбюратор и выхлопную систему, ООО «Авиагамма» обязуется обслуживать и предоставлять арендатору на каждый этап Серии Ротакс Макс 2022 года. По окончании последней гонки сезона, полный комплект двигателя переходит в собственность арендатора.

Оплата производится в рублевом эквиваленте по курсу ЦБ + 1 рубль в день оплаты.

В комплект двигателя не входит: топливная система, воздушная система, система охлаждения, АКБ, система зажигания.

Примечание:

Стоимость аренды двигателя в размере 210 евро за этап (независимо от количества заявленных этапов), предоставляется участникам, которые произведут оплату до 28 января 2022 года.

Акт приемки-сдачи двигателя Микро

ROTAX®

Акт приемки – сдачи двигателя

Согласно регламенту Серии Ротакс Макс 2022 года по картингу, статья 5, организатор Серии Ротакс Макс в России передал/принял после жеребьевки:

1 (один) проверенный и опломбированный двигатель FR 125 Micro Max, карбюратор и выхлопную систему.

Серийный номер:_____

Номера пломб: _____(двигатель); _____(сцепление);

_____ (карбюратор); Выхлопная система № _____

Обязанности арендатора:

- соблюдать Технический регламент Серии Ротакс Макс и Дополнительные правила Micro Max;
- сохранять целостность двигателя, карбюратора, выхлопной системы и пломб;
- сдавать двигатель, карбюратор и выхлопную систему после соревнования в чистом виде представителю Rotax;
- в случае повреждения пломб, результат аннулируется и двигатель проверяется представителем Rotax;
- в случае повреждения двигателя, карбюратора или выхлопной системы, соответствующая деталь/детали проверяется представителем Rotax совместно с арендатором на целостность и работоспособность.

Все обнаруженные дефекты, которые не являются естественным износом и подлежат замене или восстановлению, оплачиваются арендатором представителю Rotax согласно прайс-листу. При этом представитель Rotax вправе предъявить скрытые дефекты и дополнительный счет после тщательной проверки двигателя в течение 15 календарных дней.

_____	_____	_____
Подпись представителя Rotax (двигатель выдал)	Дата	ФИО арендатора (полностью), подпись (двигатель получил, претензий не имею)

В момент приемки и проверки двигателя было установлено:

___ целостность двигателя, карбюратора, выхлопной системы и пломб;

___ чистота двигателя, карбюратора и выхлопной системы;

___ дефекты двигателя, крбюратора или выхлопной системы, которые требуют замену следующих деталей:

_____

_____

_____

_____

_____

_____	_____	_____
Подпись представителя Rotax (двигатель принял, претензий не имею)	Дата	Подпись арендатора (двигатель сдал)

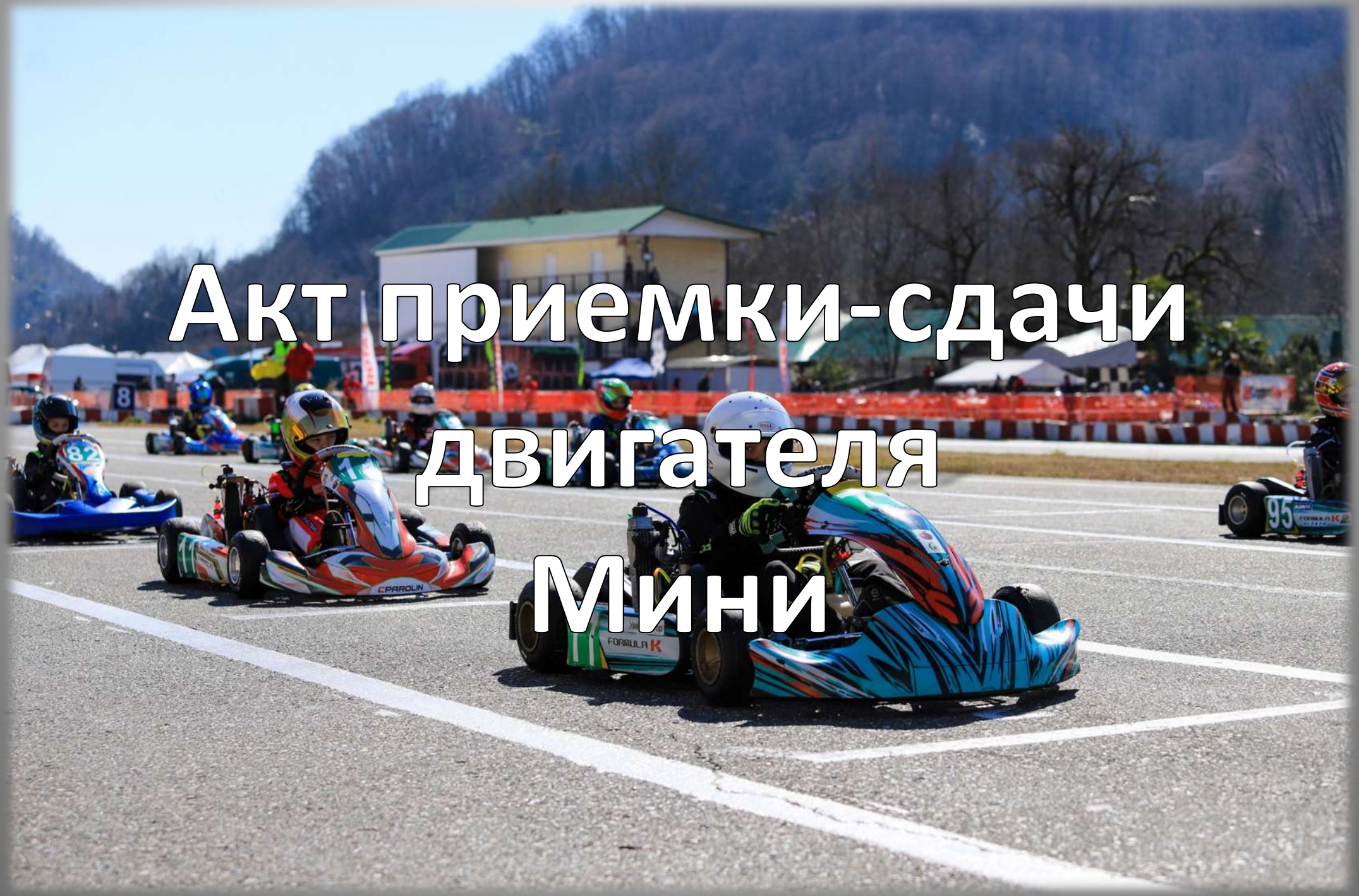
Акт приемки-сдачи
двигателя
Мини

ROTAX®

Акт приемки – сдачи двигателя

Согласно регламенту Серии Ротакс Макс 2022 года по картингу, статья 5, организатор Серии Ротакс Макс в России передал/принял после жеребьевки:

1 (один) проверенный и опломбированный двигатель FR 125 Mini Max, карбюратор и выхлопную систему.

Серийный номер:_____

Номера пломб: _____(двигатель); _____(сцепление);

_____ (карбюратор); Выхлопная система № _____

Обязанности арендатора:

- соблюдать Технический регламент Серии Ротакс Макс и Дополнительные правила Mini Max,
- сохранять целостность двигателя, карбюратора, выхлопной системы и пломб;
- сдавать двигатель, карбюратор и выхлопную систему после соревнования в чистом виде представителю Rotax;
- в случае повреждения пломб, результат аннулируется и двигатель проверяется представителем Rotax;
- в случае повреждения двигателя, карбюратора или выхлопной системы, соответствующая деталь/детали проверяется представителем Rotax совместно с арендатором на целостность и работоспособность.

Все обнаруженные дефекты, которые не являются естественным износом и подлежат замене или восстановлению, оплачиваются арендатором представителю Rotax согласно прайс-листу. При этом представитель Rotax вправе предъявить скрытые дефекты и дополнительный счет после тщательной проверки двигателя в течение 15 календарных дней.

_____	_____	_____
Подпись представителя Rotax (двигатель выдал)	Дата	ФИО арендатора (полностью), подпись (двигатель получил, претензий не имею)

В момент приемки и проверки двигателя было установлено:

___ целостность двигателя, карбюратора, выхлопной системы и пломб;

___ чистота двигателя, карбюратора и выхлопной системы;

___ дефекты двигателя, крбюратора или выхлопной системы, которые требуют замену следующих деталей:

_____

_____

_____

_____

_____

_____	_____	_____
Подпись представителя Rotax (двигатель принял, претензий не имею)	Дата	Подпись арендатора (двигатель сдал)

Технические правила Ротакс Макс Микро

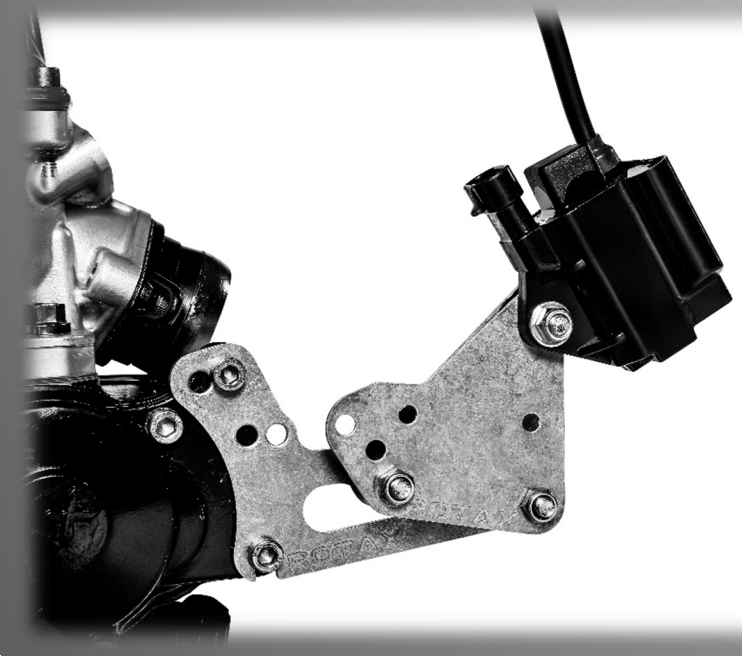

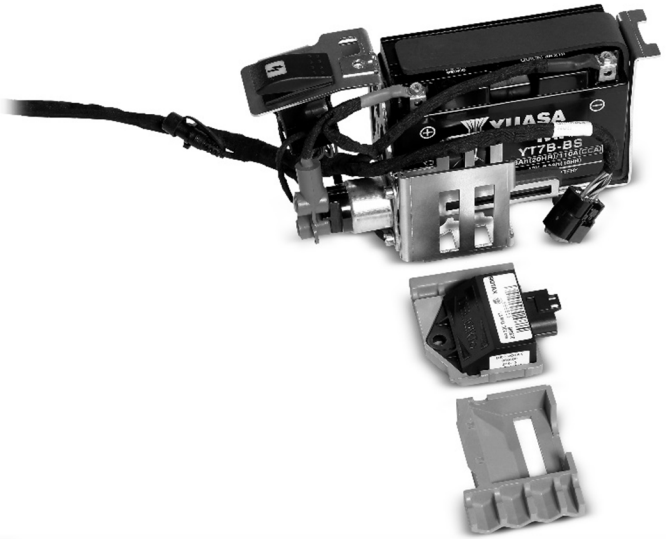

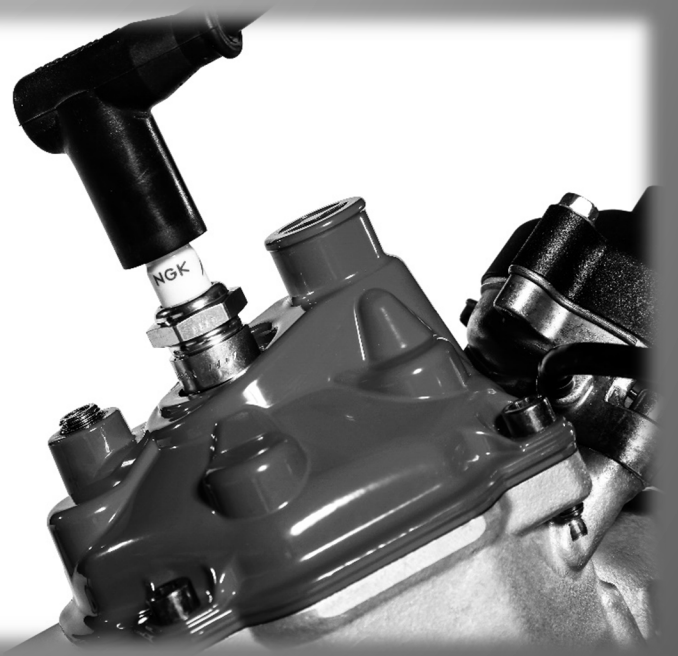

1. Карбюратор

Согласно статье 6.10 Технического регламента Кубка РАФ "Серия Ротакс Макс 2022"

1.1. Карбюратор будет разыгрываться путем жеребьевки и будет записан за участником.
1.2. Обязателен к использованию карбюратор, предоставленный организатором.
1.3. Каждый карбюратор будет опечатан пломбой с уникальным штрихкодом, записанным за участником.
1.4. Обязательный основной жиклер для всех заездов - минимум 100 (за исключением обкатки новых двигателей). В случае изменений требований будет сообщено дополнительно.
1.5. Положение иглы - свободное.
1.6. Уровень поплавков - 3,5 мм.

2. Передаточное отношение

Ведущие звездочки, предоставляются организатором вместе с двигателем, только они легальны в использовании. Ведомые звезды участники приобретают самостоятельно. Передаточное отношение на соревнованиях будет установлено дополнительным бюллетенем организатора.

3. Выхлопная система

Согласно статьям 6.16, 6.17 Технического регламента Кубка РАФ "Серия Ротакс Макс 2022"

3.1. Выхлопная система будет разыгрываться путем жеребьевки и будет промаркирована за участником. 3.2. Выхлопная система будет постоянно находиться в закрытом парке. Она будет выдаваться и сдаваться в закрытом парке до/после заездов.

4. Радиатор

Согласно статье 6.13 Технического регламента Кубка РАФ "Серии Ротакс Макс 2022"

4.1. Запрещено удалять шторку радиатора.
4.2. Применение ленты для контроля потока воздуха через радиатор запрещено.
4.3. Любое другое не оригинальное устройство для контроля потока воздуха через радиатор запрещено.
4.4. В качестве охлаждающей жидкости должна использоваться обыкновенная вода, без каких-либо добавок. Обязателен максимальный уровень воды в радиаторе.

5. Система сбора данных с карта

5.1. Разрешено снятие следующих показателей:

- Частота вращения коленчатого вала
- Время круга
- Показатель температуры двигателя
- Местоположение (через систему GPS)

6. Топливо

Топливо постоянно будет находиться в закрытом парке.
Сдача баков происходит в четверг после последней тренировки. Баки должны сдаваться пустыми и быть подписанными (стартовый номер и уровень налива). Начиная с пятницы, баки будут выдаваться перед заездами и сдаваться после каждого заезда.

7. Запуск двигателя

7.1. Запрещено запускать двигатель в парк-стоянке.
7.2. Разрешается запускать двигатель в закрытом парке после получения выхлопной системы. Время запуска ограничено 40 секундами, максимальные обороты составляют 8 тысяч об/мин. Во время прогрева двигателя запрещено использовать педаль тормоза.
7.3. В случае обоснованной проблемы, связанной с работой двигателя, необходимо обращаться к организатору.
7.4. Двигатель и карбюратор не должны покидать пределы картодрома ни при каких обстоятельствах. Наличие двигателя и карбюратора может быть проверено в любой момент.
7.5. За нарушение пунктов 7.1., 7.2. и 7.3. на участника будет наложен штраф в размере 200 евро. За нарушение пункта 7.4.участник будет дисквалифицирован из соревнования.

8. Замена двигателя/комплектующих

8.1. При обнаружении обоснованной проблемы, связанной с работой двигателя, необходимо обращаться к организатору.
8.2. В случае выявления неисправности и невозможности ее устранения, участник вправе заменить полученный им по жеребьевке двигатель/карбюратор/выхлопную систему (одно из), согласно следующим правилам:
1) Во время тренировочного дня (пятница) первая замена - бесплатно, вторая замена - оплатив в пользу организатора штраф в размере 200 евро, третья и последующие - сумма штрафа будет увеличена вдвое.
2) Во второй день соревнования (суббота) разрешена только одна замена - штраф в размере 200 евро.
3) В остальное время соревнования замена двигателя и комплектующих запрещена и производиться не будет.

9. Сдача двигателя и карбюратора

9.1. Двигатель и карбюратор сдаются организатору в чистом виде в установленное расписанием время.
9.2. При сдаче двигателя должны быть в наличии все технологические заглушки.
9.3. Запрещена мойка двигателя и карбюратора с использованием воды и моющих средств. Мойка должны производиться с использованием бензина или специальных средств (например, очиститель тормозов, очиститель карбюратора и т.д.).
9.4. За нарушение пункта 9.1. на участника будет наложен штраф в размере 50 евро. За нарушение пункта 9.2. на участника будет наложен штраф в размере 50 евро. За нарушение пункта 9.3. на участника будет наложен штраф в размере 200 евро.

Технические правила Ротакс Макс Мини

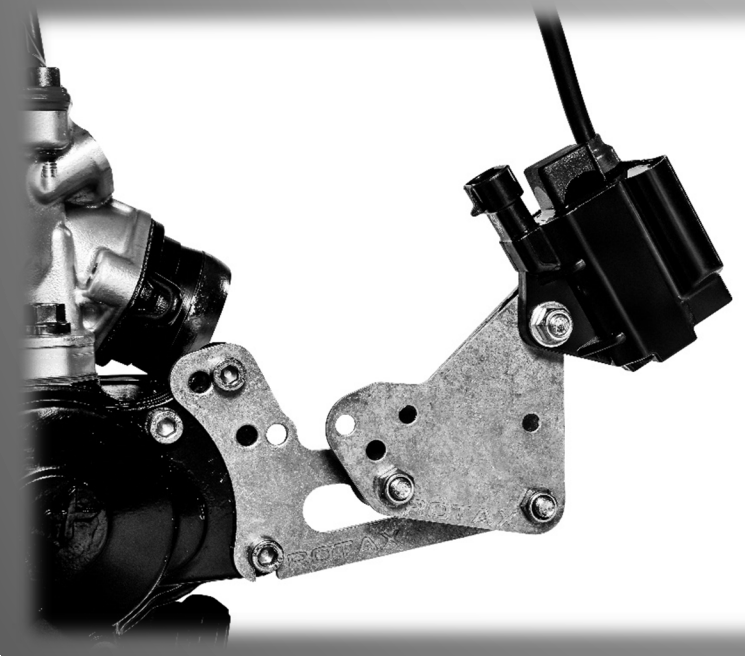

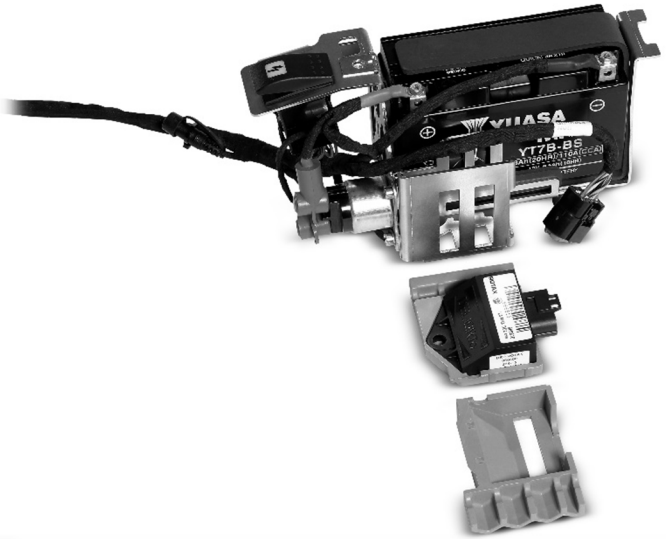

1. Карбюратор

Согласно статье 6.10 Технического регламента Кубка РАФ "Серия Ротакс Макс 2022"

1.1. Карбюратор будет разыгрываться путем жеребьевки и будет записан за участником.
1.2. Обязателен к использованию карбюратор, предоставленный организатором.
1.3. Каждый карбюратор будет опечатан пломбой с уникальным штрихкодом, записанным за участником.
1.4. Обязательный основной жиклер для всех заездов - минимум 110 (за исключением обкатки новых двигателей). В случае изменений требований будет сообщено дополнительно.
1.5. Положение иглы - свободное.
1.6. Уровень поплавков - 3,5 мм.

2. Передаточное отношение

Ведущие звездочки, предоставляются организатором вместе с двигателем, только они легальны в использовании. Ведомые звезды участники приобретают самостоятельно. Передаточное отношение на соревнованиях будет установлено дополнительным бюллетенем организатора.

3. Выхлопная система

Согласно статьям 6.16, 6.18 Технического регламента Кубка РАФ "Серия Ротакс Макс 2022"

3.1. Выхлопная система будет разыгрываться путем жеребьевки и будет промаркирована за участником.
3.2. Выхлопная система будет постоянно находиться в закрытом парке. Она будет выдаваться и сдаваться в закрытом парке до/после заездов.

4. Радиатор

Согласно статье 6.13 Технического регламента Кубка РАФ "Серии Ротакс Макс 2022"

4.1. Запрещено удалять шторку радиатора.
4.2. Применение ленты для контроля потока воздуха через радиатор запрещено.
4.3. Любое другое не оригинальное устройство для контроля потока воздуха через радиатор запрещено.
4.4. В качестве охлаждающей жидкости должна использоваться обыкновенная вода, без каких-либо добавок. Обязателен максимальный уровень воды в радиаторе.

5. Система сбора данных с карта

5.1. Разрешено снятие следующих показателей:

- Частота вращения коленчатого вала
- Время круга
- Показатель температуры двигателя
- Местоположение (через систему GPS)

6. Топливо

Топливо постоянно будет находиться в закрытом парке.
Сдача баков происходит в четверг после последней тренировки. Баки должны сдаваться пустыми и быть подписанными (стартовый номер и уровень налива). Начиная с пятницы, баки будут выдаваться перед заездами и сдаваться после каждого заезда.

7. Запуск двигателя

7.1. Запрещено запускать двигатель в парк-стоянке.
7.2. Разрешается запускать двигатель в закрытом парке после получения выхлопной системы. Время запуска ограничено 40 секундами, максимальные обороты составляют 8 тысяч об/мин. Во время прогрева двигателя запрещено использовать педаль тормоза.
7.3. В случае обоснованной проблемы, связанной с работой двигателя, необходимо обращаться к организатору.
7.4. Двигатель и карбюратор не должны покидать пределы картодрома ни при каких обстоятельствах. Наличие двигателя и карбюратора может быть проверено в любой момент.
7.5. За нарушение пунктов 7.1., 7.2. и 7.3. на участника будет наложен штраф в размере 200 евро. За нарушение пункта 7.4.участник будет дисквалифицирован из соревнования.

8. Замена двигателя/комплектующих

8.1. При обнаружении обоснованной проблемы, связанной с работой двигателя, необходимо обращаться к организатору.
8.2. В случае выявления неисправности и невозможности ее устранения, участник вправе заменить полученный им по жеребьевке двигатель/карбюратор/выхлопную систему (одно из), согласно следующим правилам:
1) Во время тренировочного дня (пятница) первая замена - бесплатно, вторая замена - оплатив в пользу организатора штраф в размере 200 евро, третья и последующие - сумма штрафа будет увеличена вдвое.
2) Во второй день соревнования (суббота) разрешена только одна замена - штраф в размере 200 евро.
3) В остальное время соревнования замена двигателя и комплектующих запрещена и производиться не будет.

9. Сдача двигателя и карбюратора

9.1. Двигатель и карбюратор сдаются организатору в чистом виде в установленное расписанием время.
9.2. При сдаче двигателя должны быть в наличии все технологические заглушки.
9.3. Запрещена мойка двигателя и карбюратора с использованием воды и моющих средств. Мойка должны производиться с использованием бензина или специальных средств (например, очиститель тормозов, очиститель карбюратора и т.д.).
9.4. За нарушение пункта 9.1. на участника будет наложен штраф в размере 50 евро. За нарушение пункта 9.2. на участника будет наложен штраф в размере 50 евро. За нарушение пункта 9.3. на участника будет наложен штраф в размере 200 евро.